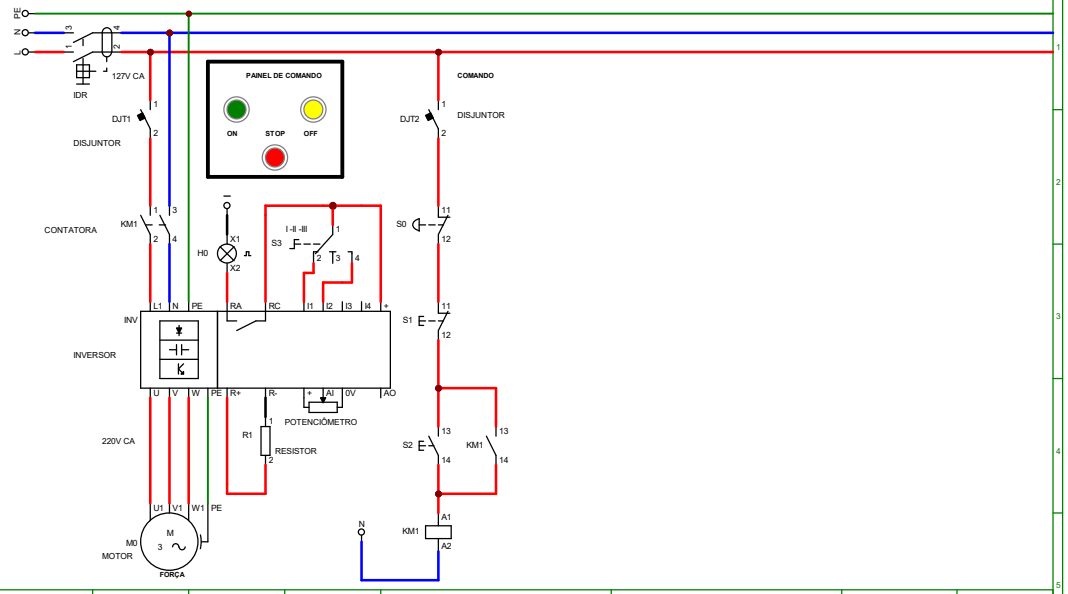

	Data	Nome	Assinaturas	Entidade	Título	Data 11-Apr-2026	Num: 1 de 1
Desenhado						Arquivo: alimentacao mono polar para 3 polar com inversor.dwg	
Verificado							